# 縦断用　１５０－Ａ　１ｍ

側面図　S=1:15

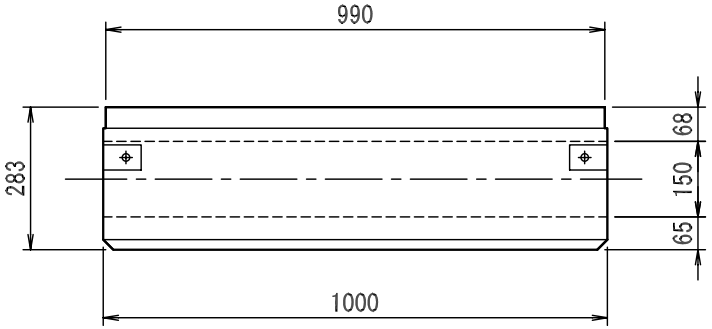


断面図　S=1:15

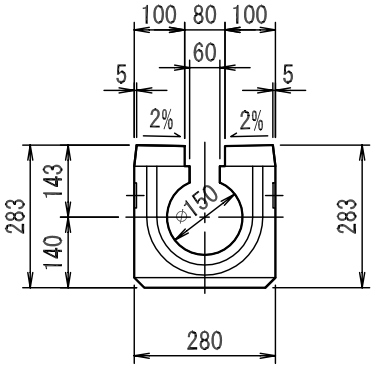


平面図　S=1:15

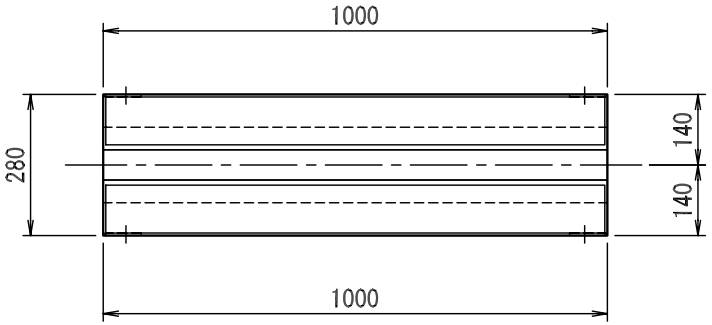


開口部詳細

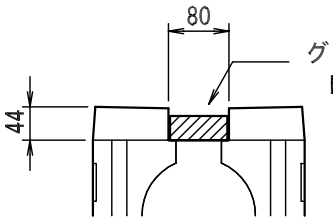


＊円型水路上面とグレーチングの上面は同一高ではない。

| 図面名称 | 特殊円型水路構造図 | 規格 | 150-A 1m | 縮尺 | 図示 | 作図 | 徳田 | ソイル工業株式会社 |
|---|---|---|---|---|---|---|---|---|